平成18年8月

第40回　下関オープンテニストーナメント

◎種目別日程表（予定）

種　　目	9月9日（土）	9月10日（日）	9月16日（土）
一般男子 シングルス			
ＡＢＣブロック	1R ～ QF （下関市営ｺｰﾄ）		SF ～ F （下関市営ｺｰﾄ）
Ｄブロック	1R ～ QF （北運動公園庭球場）		
一般男子 ダブルス		1R ～ QF （下関市営ｺｰﾄ）	SF ～ F （下関市営ｺｰﾄ）
一般女子 シングルス	1R ～ SF （下関市営ｺｰﾄ）		F （下関市営ｺｰﾄ）
一般女子 ダブルス		1R ～ SF （下関市営ｺｰﾄ）	F
男45歳　シングルス	1R ～ F （下関市営ｺｰﾄ）		予備日
男45歳　ダブルス		1R ～ F （下関市営ｺｰﾄ）	予備日
男60歳　シングルス		1R ～ F （ふくいﾃﾆｽｸﾗﾌﾞ）	予備日
男60歳　ダブルス		1R ～ F （ふくいﾃﾆｽｸﾗﾌﾞ）	予備日

☆　一般男子シングルスＤブロック（No62～82）の選手は、会場が北運動公園庭球場となります。

☆　男子６０歳シングルス・ダブルスの選手は、会場がふくいテニスクラブとなります。

★注　上記内容については、天候、大会運営の状況等により変更することがあります。

大会注意事項について

1. 選手は試合開始予定時刻の20分前までに本部で受付を済ませ、試合の出来る状態で準備をしてください。
2. 試合方法は8ゲームマッチ（8－8　12ポイントタイブレーク）にて行いますが、大会運営の都合上、変更する場合があります。
3. 使用珠はダンロップフォート（イエロー）です。
4. 試合中は原則として放送はいたしません。進行はオーダーオブプレイにより行います。クラブハウス２階本部席の進行板にご注意ください。
5. ドローナンバーの若い選手が、ボールを取りに来てください。試合終了後、勝者は直ちに試合結果の報告とボールの返却をお願いします。
6. ウォームアップは、サービス4本ずつのみとします。（厳守）
7. 試合は全てセルフジャッジとします。
8. 進行状況により、照明（ナイター）を使用する場合があります。
9. 本要項については、天候、試合進行等の事情により日時・場所・予定試合の変更が発生する場合があります。
10. 競技規則について　①　服装･･･ＪＴＡトーナメント競技規則の服装規定を準用します。
　　②　競技規則･･･ＪＴＡテニス規則、ＪＴＡトーナメント諸規則を準用します。

◎ 選手の皆さんは、天候の良し悪しに関わらず必ず当日各会場に集合してください。
◎ 尚、天候等による試合開催有無についての問い合わせについては一切受け付けません。

◇下関市営テニスコート　（0832）31-2725　下関市向洋町1-9-1
◇下関彦島運動公園庭球場　下関市彦島迫町4-16-1
◇ふくいテニスクラブ　（0832）57-1110　下関市楠乃3-5-26

◎ 選手の皆さんは、試合進行にご協力をお願いします。

★ 施設内でのゴミは各自で必ずお持ち帰り下さい。

又、施設内は禁煙ですのでご協力下さい。

男子シングルス

今井　淳（JFTC）
岡井陽一（ふくいTC）
松永貴成（下関市立大学）
岡本大樹（ふくいTC）

NS　NS　8/4　岡井陽一

Aブロック

1 内海　裕（広島銀行）
2 松浦宏則（フリー）
3 横田陽平（下関市立大学）
4 河崎　晃（オレンジハウス）
5 安田佳史（山口大学）
6 上野祥司（いのうえTG）
7 田原大輔（下関市立大学）
8 岩田寛史（下関市中央工業高校）
9 松島　慶（下関市立大学）
10 右田善弘（球遊会）
11 重松慶治（山口大学）
12 今井　淳（JFTC）
13 野田知宏（ライフTC）
14 坂田晃一（ラケットクラブ萩）
15 松村政弘（ふくいTC）
16 石井幹雄（神戸製鋼）
17 上野光太郎（山口大学）
18 安部和昌（キャンプ2）
19 清水　潔（下関市立大学）
20 福田信也（山口大学医学部）

8/0　5/8　8/4　5/8　8/5　8/6　8/1　5/8　8/0　8/4　8/0　NS　8/2　4/8　8/4　8/9 (7-4)　1/8

Bブロック

21 濱村　優（ジョイスポーツTC）
22 田中恭平（下関商業高校）
23 重岡洋毅（下関市立大学）
24 内本亮吾（ふくいTC）
25 松本　崇（北九州ウエスト）
26 上田裕基（神戸製鋼）
27 中野一宏（インパルス）
28 足立孝太郎（下関市立大学）
29 佐藤　蒼（豊浦高校）
30 岡井陽一（ふくいTC）
31 斉藤晃慶（山口大学）
32 油利浩志（ふくいTC）
33 遠藤直也（ラケットクラブ萩）
34 稲本恵介（カトウTC）
35 上野卓朗（宇部グリーン）
36 松色　優（山口大学）
37 大島正美（新日鉄大谷同好会）
38 中島聡一（下関市立大学）
39 松谷和則（フリー）
40 中村和義（徳山LTC）

8/4　6/8　7/9　8/3　1/8　8/6　8/4　0/8　5/8　8/2　NS　8/3　0/8　8/1　2/8　8/3　3/8

岡井陽一

Cブロック

41 松永貴成（下関市立大学）
42 森田信三（興産農機TC）
43 柳原佑太（山口大学）
44 岡藤秀夫（長府製作所）
45 亀田昌司（山口大学医学部）
46 吉尾　毅（ネクストワールド）
47 辻間貴幸（ジョイスポーツTC）
48 柳谷彰人（下関市立大学）
49 片山章徳（下関市役所）
50 松山敏和（UBE72TC）
51 飯田　優（ふくいTC）
52 石田由紀夫（フリー）
53 水嶋祐一（下関市立大学）
54 吉開敦志（ジョイスポーツTC）
55 BYE
56 田原雄大（下関市立大学）
57 加藤秀豊（新日鉄光）
58 加来裕哉（下関市役所）
59 濱村宏臣（山口大学）
60 吉本和広（豊浦高校）

8/0　8/4　8/0　8/4　8/2　NS　5/8　4/8　NS　8/0　8/6　8/6　4/8　9/7　8/6　4/8　8/2　3/8

Dブロック

62 田中哲司（山口県庁）
63 平川慎太郎（油谷TC）
64 石田祐介（下関市立大学）
65 蓮輪和樹（インパルス）
66 岡本佳哲（豊浦高校）
67 喜久里紘（久留米大学）
68 伊藤昌弘（インパルス）
69 折山政雄（下関市立大学）
70 吉村龍和（田部高校）
71 松永博憲（球遊会）
72 岡藤隆広（久留米大学）
73 安川雄慈（下関工業高校）
74 吉永和人（山口大学）
75 荒井宏行（下関市立大学）
76 村上靖宣（山口大学）
77 小林勇一（いのうえTG）
78 岡本大輝（ふくいTC）
79 平坂雄一（カトウTC）
80 安東正人（下関市立大学）
81 古屋尚之（ふくいTC）

8/0　5/8　9/8　0/8　1/8　9/7　4/8　9/7　0/8　8/2　3/8　8/3　3/8　3/8　6/8　8/5　8/0　6/8　NS

岡本大樹

61 濱　中　辰　夫（ジョイスポーツTC）

82 大　井　嘉　悟（宇　部　高　専）

女子シングルス

1 沖　田　文　恵（UBE72テニスクラブ）
2 BYE
3 矢　野　里　沙（下関市立大学）
4 平　石　妙　子（ジョイスポーツTC）
5 徳　久　亜　紀（小　倉　L　T　C）
6 佐古井　綾（下関市立大学）
7 仲　野　愛　美（フ　リ　ー）
8 柏村真由美（球　人）
9 江　頭　洋　子（キャンプ2）
10 BYE
11 渡　辺　裕　子（ジョイスポーツTC）
12 井　手　享　美（新日鉄八幡）
13 藤田今日子（下関市立大学）
14 前　田　夢　佳（豊　浦　T　C）
15 BYE
16 山本伊智恵（山　口　大　学）

17 井　戸　弥　生（T　o　T　o）
18 BYE
19 黒　田　雅　子（フ　リ　ー）
20 高　橋　典　子（下関市立大学）
21 湖山菜見子（早　鞆　高　校）
22 池田麻依子（下関市立大学）
23 BYE
24 藤　城　治　美（ふくいTC）
25 田　坂　文　那（山口ウィンズTC）
26 谷岡ゆかり（ライフTC）
27 光　延　萠　子（カトウTC）
28 青　木　宏　子（ジョイスポーツTC）
29 大　平　美　恵（油谷テニスクラブ）
30 中　野　響　子（下関市立大学）
31 BYE
32 柚　木　静　香（デ　ィ　ー　ポ）

沖田文恵

男子45才シングルス

1 福井　雄治（ふくいTC）
2 津吉宣生（海自小月）
3 永井　孝治（豊浦TC）
4 八十島浩二（豊浦TC）
5 床本隆夫（JJB）
6 瀬口雅人（ふくいTC）
7 牛迫康信（海自小月）
8 中野正喜（ﾜｲﾙﾄﾞﾘﾊﾞｰ）
9 矢野泰嗣（岩国LTC）
10 市川　薫（ふくいTC）

11 梅原　豊治（徳山LTC）
12 BYE
13 松延一則（テニスDIVO）
14 十楽浩之（いのうえTG）
15 大藤　文彦（ﾜｲﾙﾄﾞﾘﾊﾞｰ）
16 中川清七（ふくいTC）
17 安増伸彦（フ　リ　ー）
18 峠坂敏和（ふくいTC）
19 梅崎　豊治（ﾜｲﾙﾄﾞﾘﾊﾞｰ）
20 安部計一（日　ポ　リ）

福井雄治

男子60才シングルス

1 伊藤修二（豊田町TC）
2 小埜重光（ふくいTC）
3 日昔吉紀（ジョイスポーツTC）
4 牛見義信（いのうえTG）
5 BYE
6 松本宗治（テニスDIVO）

7 三木健一（宇部興産）
8 BYE
9 鈴木邦彦（テニスDIVO）
10 森永　功（豊浦TC）
11 BYE
12 菱田　悟（門司クラブ）

菱田 悟

男子ダブルス

1 内海 裕（広島銀行）
松山 敏和（UBE72TC）

2 松谷 和則（フリー）
佐藤 稔（フリー）

3 岡藤 秀夫（長府製作所）
上田 裕基（神戸製鋼所）

4 平坂 雄一（カトウTC）
稲本 恵介（カトウTC）

5 重岡 洋毅（下関市立大学）
田原 雄太（下関市立大学）

6 岡崎 朋也（山口大学医学部）
福田 信也（山口大学医学部）

7 安田 佳史（山口大学）
吉永 和人（山口大学）

8 BYE

9 能津 光太郎（インパルス）
美澄 祐志（インパルス）

10 水嶋 祐一（下関市立大学）
中島 聡一（下関市立大学）

11 松永 尚治（フリー）
自見 倫郭（フリー）

12 福井 信行（宇部グリーン）
河合 良房（ふくいTC）

13 松永 博憲（球友会）
右田 善弘（球友会）

14 安川 雄慈（下関工業高校）
田中 恭平（下関工業高校）

15 加来 裕哉（下関市役所）
片山 章徳（下関市役所）

16 加藤 秀豊（新日鉄光）
富永 康弘（フリー）

17 BYE

18 松永 貴成（下関市立大学）
柳谷 彰人（下関市立大学）

19 高崎 英治（協和発酵）
生野 賢三（協和発酵）

20 BYE

21 猿田 勲（カトウTC）
杉山 徹（カトウTC）

22 松島 慶（下関市立大学）
石田 祐介（下関市立大学）

23 室屋 行宏（ToTo）
古財 引明（ToTo）

24 斉藤 晃慶（山口大学）
重松 慶治（山口大学）

飯田 優
岡井陽一

25 飯田 優（ふくいTC）
岡井 陽一（ふくいTC）

26 吉開 敦志（ジョイスポーツTC）
柳井 将太（ジョイスポーツTC）

27 福島 正朗（teamPAO）
的井 隆之（teamPAO）

28 足立 光太郎（下関市立大学）
清水 潔（下関市立大学）

29 BYE

30 大久保 敬博（山口大学）
左脇 智也（山口大学）

31 中村 勝浩（協和発酵）
村上 浩一（協和発酵）

32 BYE

33 岡藤 隆広（久留米大学）
喜久里 紘（久留米大学）

34 田原 大輔（下関市立大学）
折山 政雄（下関市立大学）

35 岡本 佳哲（豊浦高校）
岩田 寛史（下関中央工業高校）

36 田中 哲司（山口県庁）
松田 弘之（山口県庁）

37 上野 光太郎（山口大学）
村上 靖宣（山口大学）

38 大谷 道寿（球人）
末 和也（球人）

39 岡藤 忠雄（長府製作所）
椋園 篤（フリー）

40 荒井 宏行（下関市立大学）
横田 陽平（下関市立大学）

41 BYE

42 毛利 泰正（キャンプ2）
安部 和昌（キャンプ2）

43 松色 優（山口大学）
笠井 赳志（長崎大学）

44 BYE

45 三好 孝史（下関市立大学）
住田 誠治（下関市立大学）

46 坂田 晃一（ラケットクラブ萩）
遠藤 直也（ラケットクラブ萩）

47 伊藤 昌弘（インパルス）
蓮輪 和樹（インパルス）

48 濱村 優（ジョイスポーツTC）
大井 嘉悟（宇部高専）

女子ダブルス

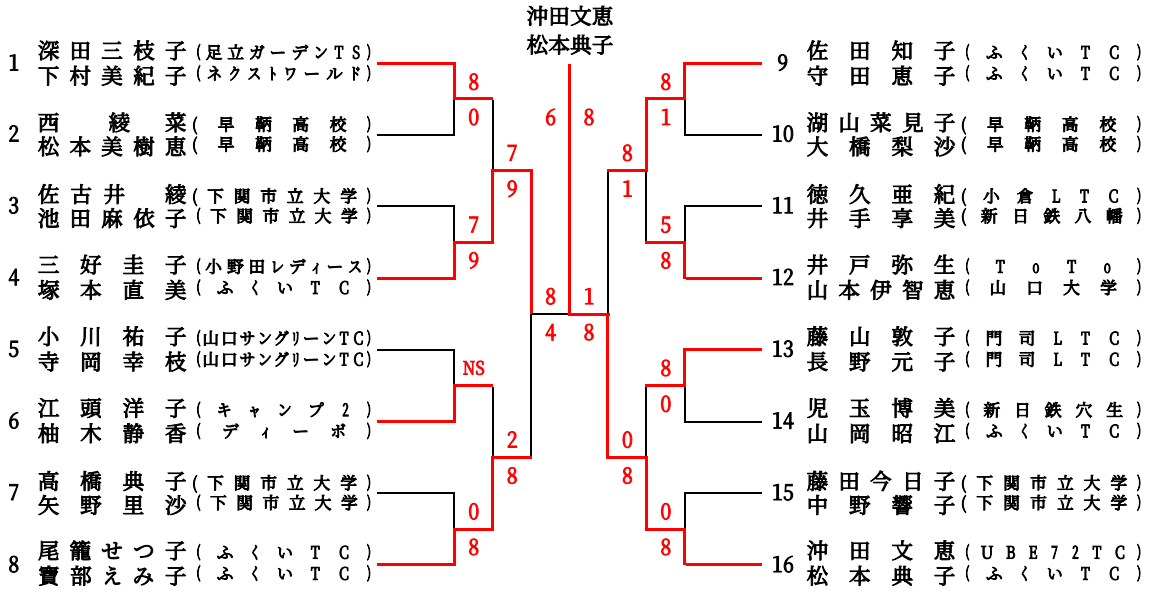

男子45才ダブルス

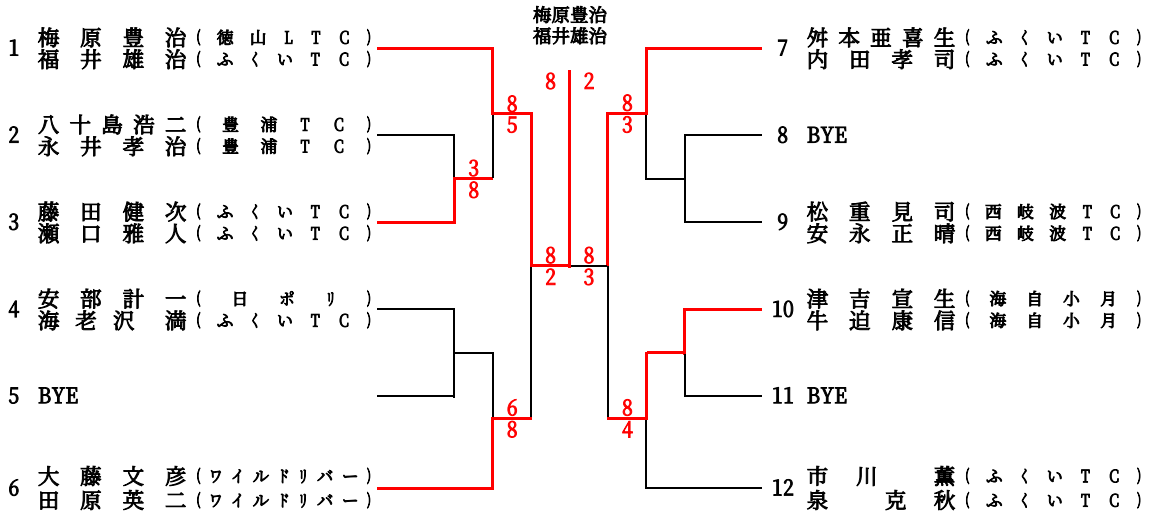
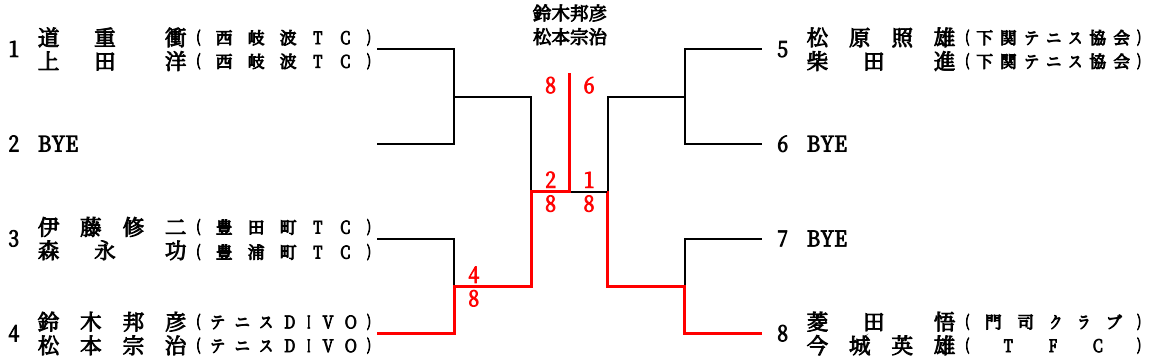
男子60才ダブルス