一般男子シングルス

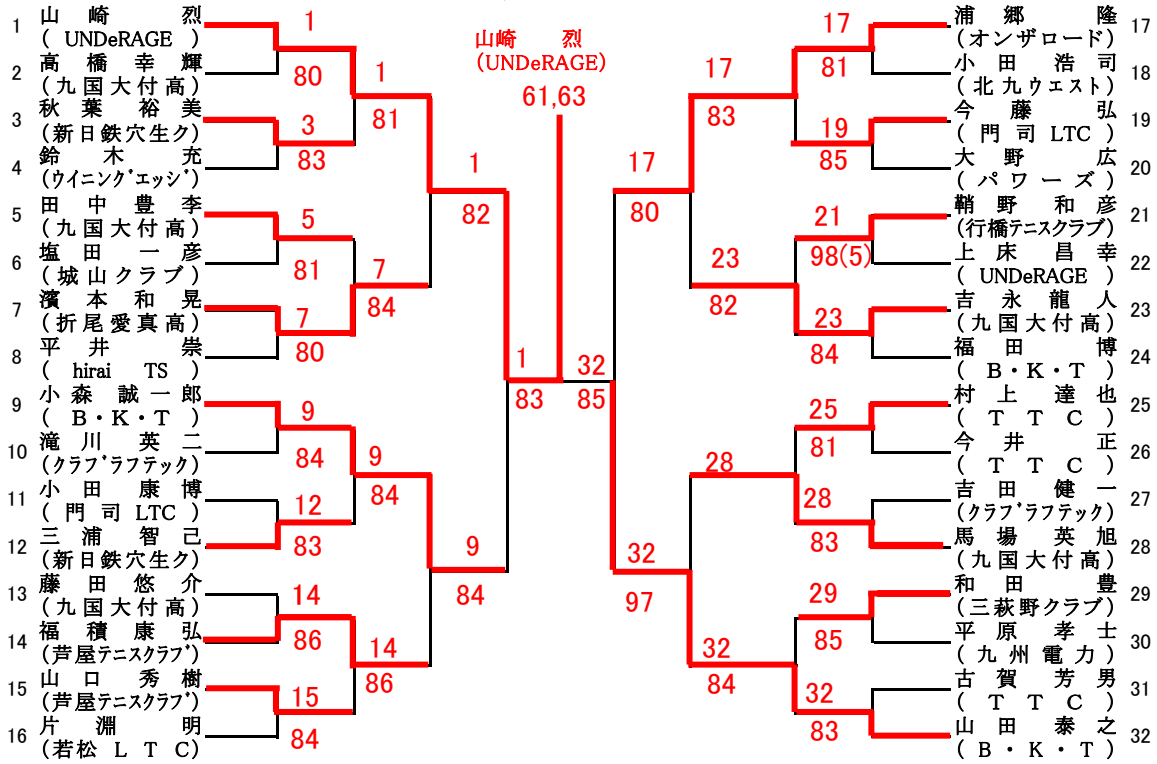

本選出場者

		シード順位
1	山崎 烈 (UNDeRAGE)	1
2	山田 泰之 (B・K・T)	2
3	福田 博 (B・K・T)	3
4	小森 誠一郎 (B・K・T)	4
5	浦郷 隆 (オンザロード)	5
6	池田 満一 (三萩野クラブ)	6
7	村上 達也 (T T C)	7
8	片淵 明 (若松 L T C)	8
9	平井 崇 (hirai TS)	
10	塩田 一彦 (城山クラブ)	
11	和田 豊 (三萩野クラブ)	
12	福積 康弘 (芦屋ﾃﾆｽｸﾗﾌﾞ)	
13	今藤 弘 (門司LTC)	
14	吉田 健一 (ｸﾗﾌﾞﾗﾌﾃｯｸ)	
15	今井 正 (TTC)	
16	小田 康博 (門司LTC)	
17	山口 秀樹 (芦屋ﾃﾆｽｸﾗﾌﾞ)	
18	滝川 英二 (ｸﾗﾌﾞﾗﾌﾃｯｸ)	
19	上床 昌幸 (UNDeRAGE)	
20	古賀 芳男 (T T C)	
21	大野 広 (パワーズ)	
WC	田中豊李 (九国大付高)	
WC	高橋幸輝 (九国大付高)	
WC	藤田悠介 (九国大付高)	

予選出場者

WC	吉永龍人 (九国大付高)
WC	馬場 英旭 (九国大付高)
WC	濱本和晃 (折尾愛真高)
1	小田 浩司 (北九ｳｴｽﾄ)
2	吉田 啓孝 (T T C)
3	今古賀淳平 (B･K･T)
4	鞘野 和彦 (行橋ﾃﾆｽｸﾗﾌﾞ)
5	平原 孝士 (九州電力)
6	三浦 智己 (新日鉄穴生ク)
7	本村 春守 (ｸﾗﾌﾞﾗﾌﾃｯｸ)
8	簑田 孝一 (新日鉄八幡)
9	秋葉 裕美 (新日鉄穴生ク)
10	鈴木 充 (ｳｲﾆﾝｸﾞｴｯｼﾞ)
11	十時 民雄 (オンザロード)
12	福岡 洋一 (芦屋ﾃﾆｽｸﾗﾌﾞ)
13	藤嶋 幸一 (若松 LTC)

予選組合せ

1 吉永龍人	Q1 1	9 吉田 啓孝	Q5 1
2		10 秋葉 裕美	61
3 馬場 英旭	Q2 3	11 鞘野 和彦	Q6 1
4		12 福岡 洋一	64
5 濱本 和晃	Q3 5	13 平原 孝士	Q7 1
6 簑田 孝一	6	14 十時 民雄	64
7 小田 浩司	Q4 8	15 三浦 智己	Q8 1
8 鈴木 充	75	16 本村 春守	61

一般男子ダブルス

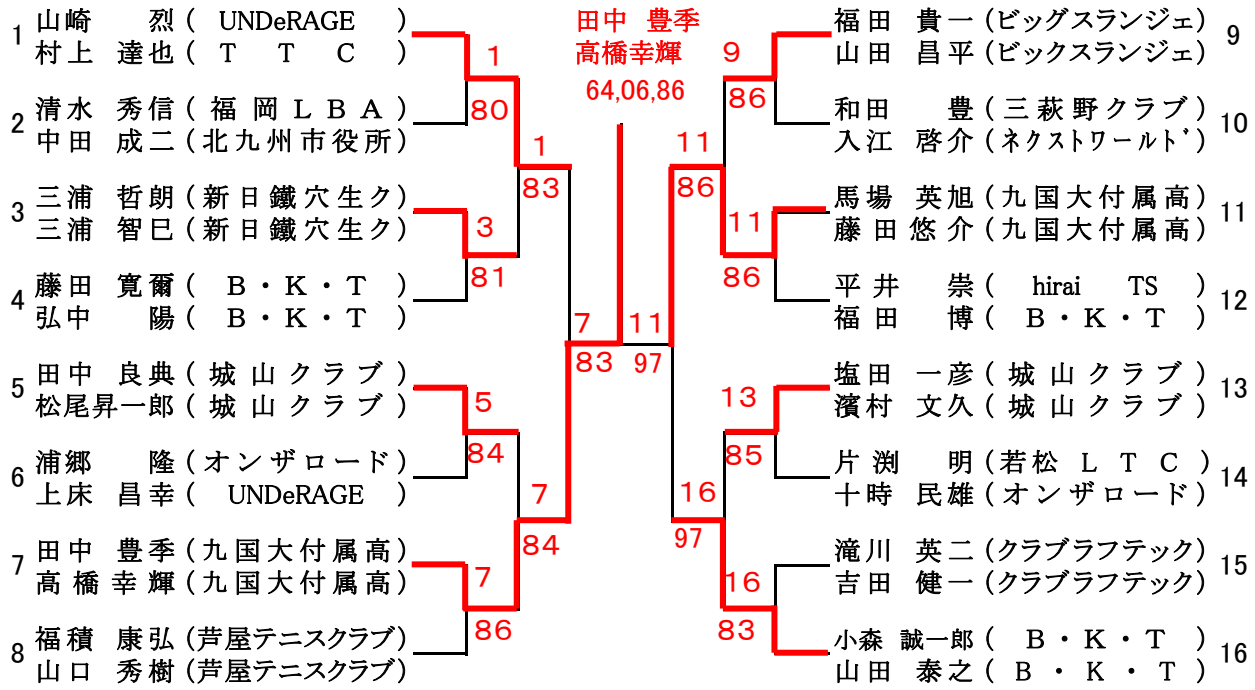

本選出場者

		シード順位
1	山崎　烈（UNDeRAGE）	1
	村上　達也（T T C）	
2	小森　誠一郎（B・K・T）	2
	山田　泰之（B・K・T）	
3	平井　崇（hirai TS）	3
	福田　博（B・K・T）	
4	田中　良典（城山クラブ）	4
	松尾昇一郎（城山クラブ）	
5	塩田　一彦（城山クラブ）	
	濱村　文久（城山クラブ）	
6	浦郷　隆（オンザロード）	
	上床　昌幸（UNDeRAGE）	
7	福積　康弘（芦屋テニスクラブ）	
	山口　秀樹（芦屋テニスクラブ）	
8	片渕　明（若松LTC）	
	十時　民雄（オンザロード）	
9	清水　秀信（福岡LBA）	
	中田　成二（北九州市役所）	
10	和田　豊（三萩野クラブ）	
	入江　啓介（ネクストワールド）	
11	三浦　哲朗（新日鐵穴生ク）	
	三浦　智巳（新日鐵穴生ク）	
12	福田　貴一（ビッグスランジェ）	
	山田　昌平（ビックスランジェ）	
13	藤田　寛爾（B・K・T）	
	弘中　陽（B・K・T）	
14	滝川　英二（クラブラフテック）	
	吉田　健一（クラブラフテック）	
WC	馬場　英旭（九国大付属高）	
	藤田悠介（九国大付属高）	
WC	田中　豊季（九国大付属高）	
	高橋幸輝（九国大付属高）	

補欠順位

1 橘　信治（芦屋テニスクラブ）
古賀　芳男（T T C）
2 吉田　啓孝（T T C）
今井　正（T T C）

一般女子シングルス

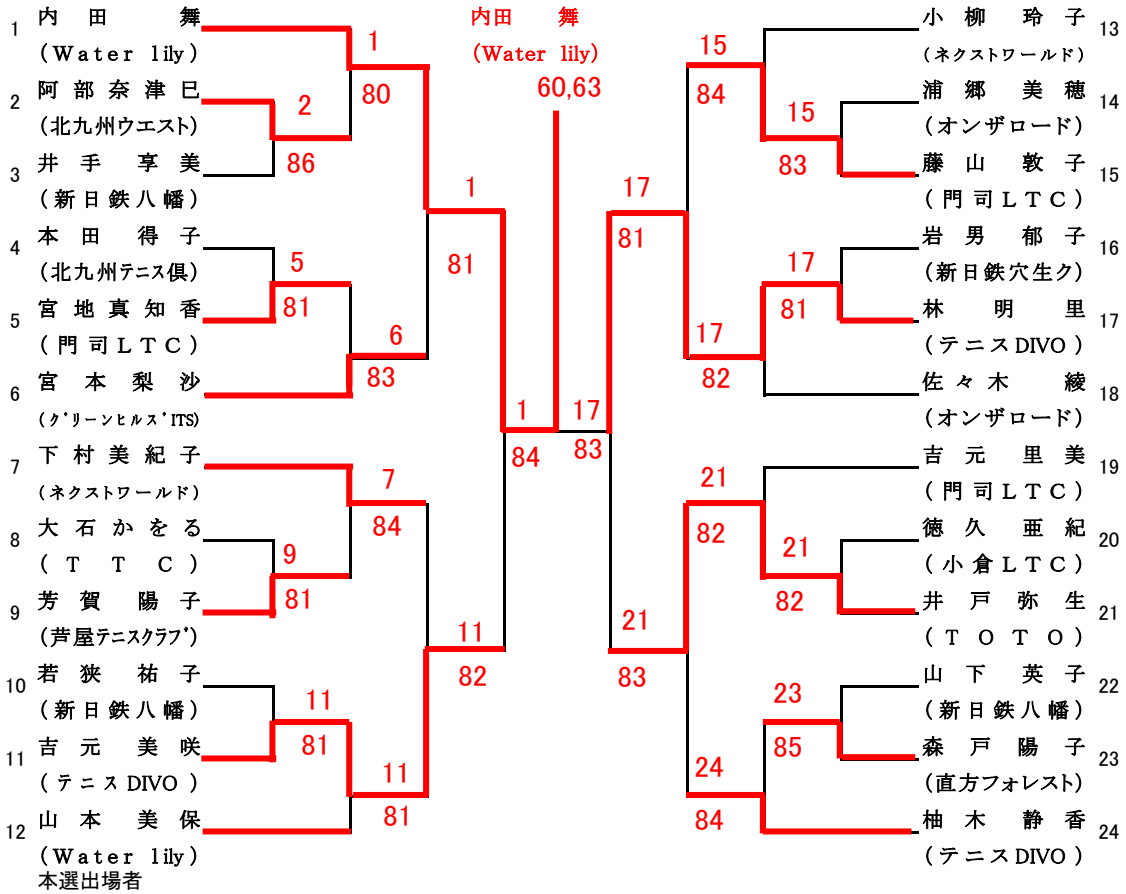

本選出場者

		シード順位
1	内田 舞 (Water lily)	1
2	柚木 静香 (テニスDIVO)	2
3	佐々木 綾 (オンザロード)	3
4	下村美紀子 (ネクストワール	4
5	宮本 梨沙 (ｸﾞﾘｰﾝﾋﾙｽﾞITS)	5
5	山本 美保 (Water lily)	6
5	吉元 里美 (門司ＬＴＣ)	7
8	小柳 玲子 (ネクストワール	8
9	本田 得子 (北九州テニス倶)	
10	藤山 敦子 (門司ＬＴＣ)	
11	浦郷 美穂 (オンザロード)	
12	若狭 祐子 (新日鉄八幡)	
13	吉元 美咲 (テニスDIVO)	
14	徳久 亜紀 (小倉ＬＴＣ)	
15	井手 享美 (新日鉄八幡)	
15	大石かをる (ＴＴＣ)	
17	山下 英子 (新日鉄八幡)	
18	岩男 郁子 (新日鉄穴生ク)	
19	芳賀 陽子 (芦屋ﾃﾆｽｸﾗﾌﾞ)	
20	阿部奈津巳 (北九州ウエスト)	
WC	森戸 陽子 (直方フォレスト)	
WC	宮地真知香 (門司ＬＴＣ)	

予選出場者

1 松山 絹恵 (ＴＴＣ)
2 井戸 弥生 (ＴＯＴＯ)
3 佐藤 千代 (新日鉄穴生ク)
4 林 明里 (テニスDIVO)

予選組合わせ

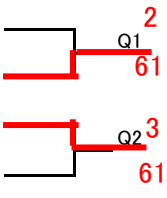

一般女子ダブルス

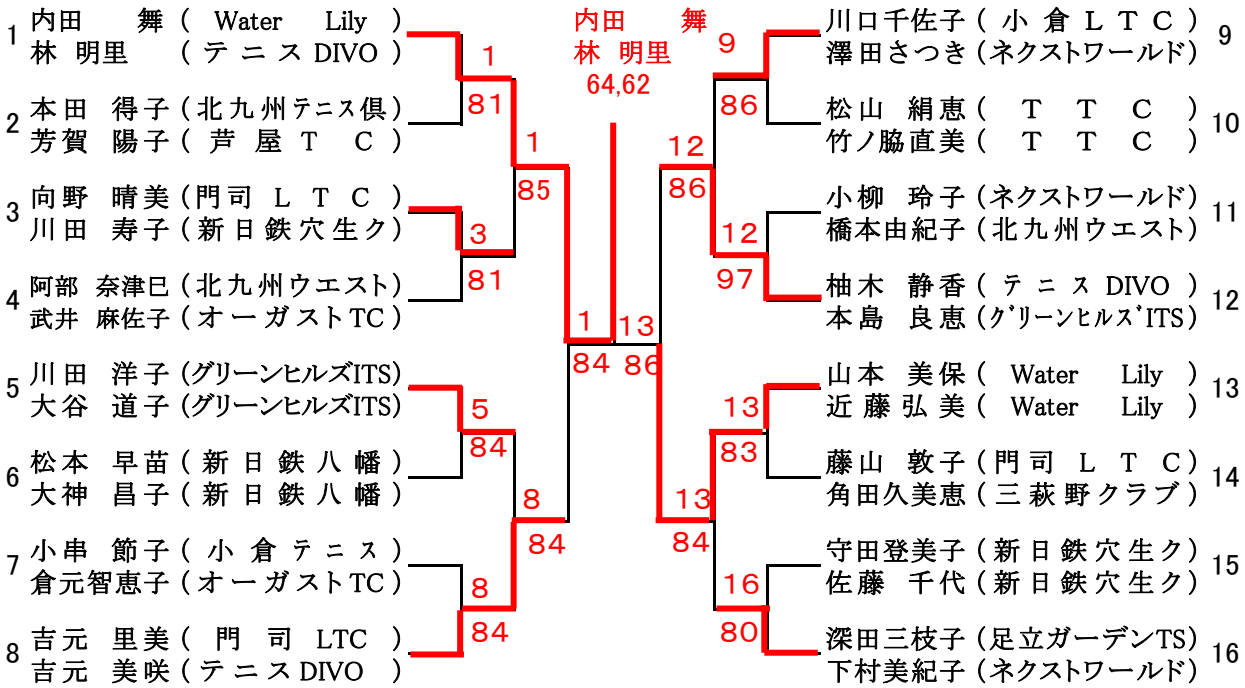

本選出場者

		シード順位		
1	内田 舞 (Water Lily)	1	9	本田 得子 (北九州テニス倶)
	林 明 里 (テニス DIVO)			芳賀 陽子 (芦 屋 T C)
2	深田三枝子 (足立ガーデンTS)	2	10	小串 節子 (小 倉 テ ニ ス)
	下村美紀子 (ネクストワールド)			倉元智恵子 (オーガストTC)
3	川田 洋子 (グリーンヒルズITS)	3	11	松山 絹恵 (T T C)
	大谷 道子 (グリーンヒルズITS)			竹ノ脇直美 (T T C)
4	柚木 静香 (テ ニ ス DIVO)	4	12	守田登美子 (新日鉄穴生ク)
	本島 良恵 (ｸﾞﾘｰﾝﾋﾙｽﾞITS)			佐藤 千代 (新日鉄穴生ク)
5	川口千佐子 (小 倉 L T C)		13	藤山 敦子 (門司 L T C)
	澤田さつき (ネクストワールド)			角田久美恵 (三萩野クラブ)
6	小柳 玲子 (ネクストワールド)		14	山本 美保 (Water Lily)
	橋本由紀子 (北九州ウエスト)			近藤 弘美 (Water Lily)
7	阿部 奈津巳 (北九州ウエスト)		15	向野 晴美 (門司 L T C)
	武井 麻佐子 (オーガストTC)			川田 寿子 (新日鉄穴生ク)
7	松本 早苗 (新 日 鉄 八 幡)		16	吉元 里美 (門 司 LTC)
	大神 昌子 (新 日 鉄 八 幡)			吉元 美咲 (テニスDIVO)

補欠

1 森光 真澄 (小 倉 テ ニ ス)
岩男 郁子 (新日鉄穴生ク)
2 大石かをる (T T C)
甲 斐 忍 (T T C)

少年シングルス

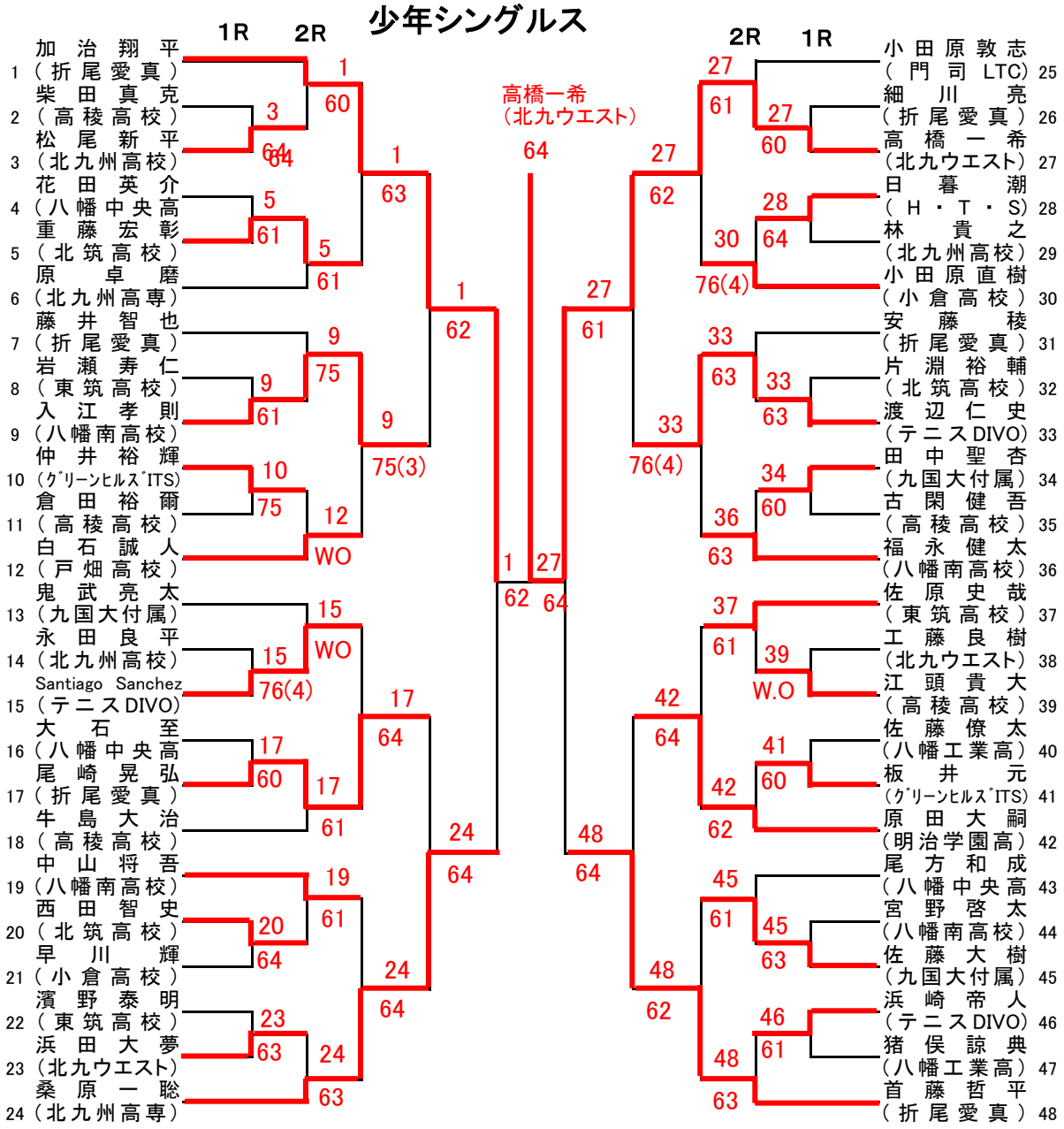
1R
2R
2R
1R
1 加治翔平（折尾愛真）
2 柴田真克（高稜高校）
3 松尾新平（北九州高校）
4 花田英介（八幡中央高
5 重藤宏彰（北筑高校）
6 原卓磨（北九州高専）
7 藤井智也（折尾愛真）
8 岩瀬寿仁（東筑高校）
9 入江孝則（八幡南高校）
10 仲井裕輝（ｸﾞﾘｰﾝﾋﾙｽﾞITS）
11 倉田裕爾（高稜高校）
12 白石誠人（戸畑高校）
13 鬼武亮太（九国大付属）
14 永田良平（北九州高校）
15 Santiago Sanchez（テニスDIVO）
16 大石至（八幡中央高
17 尾崎晃弘（折尾愛真）
18 牛島大治（高稜高校）
19 中山将吾（八幡南高校）
20 西田智史（北筑高校）
21 早川輝（小倉高校）
22 濱野泰明（東筑高校）
23 浜田大夢（北九ウエスト）
24 桑原一聡（北九州高専）
高橋一希（北九ウエスト）
25 小田原敦志（門司LTC）
26 細川亮（折尾愛真）
27 高橋一希（北九ウエスト）
28 日暮潮（H・T・S）
29 林貴之（北九州高校）
30 小田原直樹（小倉高校）
31 安藤稜（折尾愛真）
32 片淵裕輔（北筑高校）
33 渡辺仁史（テニスDIVO）
34 田中聖杏（九国大付属）
35 古閑健吾（高稜高校）
36 福永健太（八幡南高校）
37 佐原史哉（東筑高校）
38 工藤良樹（北九ウエスト）
39 江頭貴大（高稜高校）
40 佐藤僚太（八幡工業高）
41 板井元（ｸﾞﾘｰﾝﾋﾙｽﾞITS）
42 原田大嗣（明治学園高）
43 尾方和成（八幡中央高
44 宮野啓太（八幡南高校）
45 佐藤大樹（九国大付属）
46 浜崎帝人（テニスDIVO）
47 猪俣諒典（八幡工業高）
48 首藤哲平（折尾愛真）

少女シングルス

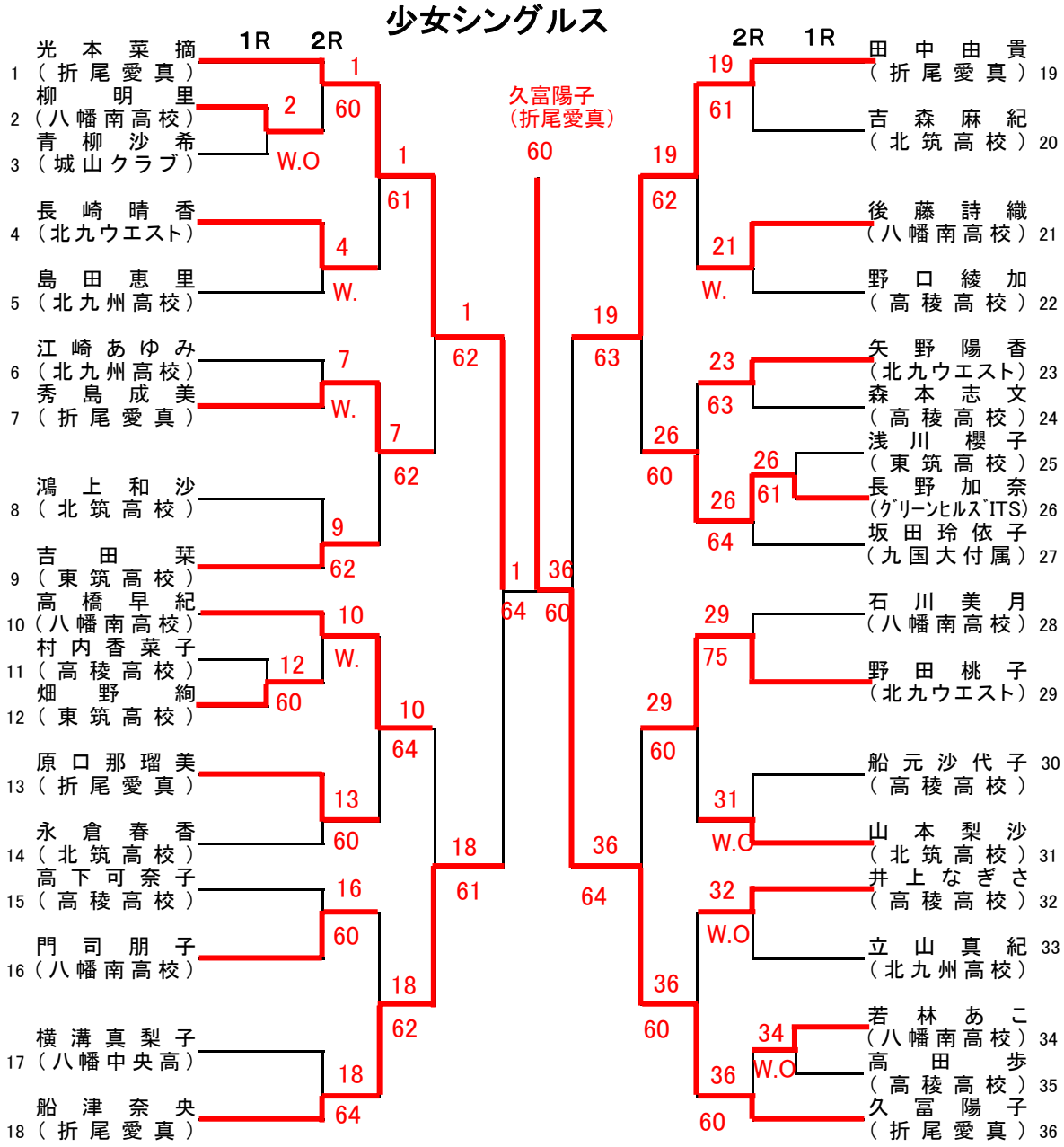
1R
2R
1 光本菜摘（折尾愛真）
2 柳明里（八幡南高校）
3 青柳沙希（城山クラブ）
4 長崎晴香（北九ウエスト）
5 島田恵里（北九州高校）
6 江崎あゆみ（北九州高校）
7 秀島成美（折尾愛真）
8 鴻上和沙（北筑高校）
9 吉田栞（東筑高校）
10 高橋早紀（八幡南高校）
11 村内香菜子（高稜高校）
12 畑野絢（東筑高校）
13 原口那瑠美（折尾愛真）
14 永倉春香（北筑高校）
15 高下可奈子（高稜高校）
16 門司朋子（八幡南高校）
17 横溝真梨子（八幡中央高）
18 船津奈央（折尾愛真）
1 60
2 W.O
4 W.
7 W.
9 62
10 W.
12 60
13 60
16 60
18 64
1 61
7 62
10 64
18 62
1 62
18 61
1 64
久富陽子（折尾愛真）
60
36 60
19 63
36 64
19 62
26 60
29 60
36 60
19 61
21 W.
23 63
26 64
29 75
31 W.O
32 W.O
36 60
34 W.O
2R
1R
19 田中由貴（折尾愛真）
20 吉森麻紀（北筑高校）
21 後藤詩織（八幡南高校）
22 野口綾加（高稜高校）
23 矢野陽香（北九ウエスト）
24 森本志文（高稜高校）
25 浅川櫻子（東筑高校）
26 長野加奈（ｸﾞﾘｰﾝﾋﾙｽﾞITS）
27 坂田玲依子（九国大付属）
28 石川美月（八幡南高校）
29 野田桃子（北九ウエスト）
30 船元沙代子（高稜高校）
31 山本梨沙（北筑高校）
32 井上なぎさ（高稜高校）
33 立山真紀（北九州高校）
34 若林あこ（八幡南高校）
35 高田歩（高稜高校）
36 久富陽子（折尾愛真）