05下関オープンテニストーナメント

日時　9月10日(土)･11日(日)
場所　下関市営テニスコート･下関北運動公園テニスコート･彦島テニスコート･ふくいテニスクラブ

男子シングルス

ベスト4

10 大井嘉悟（ジョイスポーツTC）
31 内海裕（山口大学）
60 毛利泰昌（キャンプ2）
80 赤松進（山口大学）

内海 8-6
毛利 8-3
毛利 8-1

Aブロック

1 松永博憲（球遊会）
2 藤川大祐（海自小月）
3 馬越知行（フリー）
4 岡崎直弘（響OB）
5 柳谷彰人（下関市立大学）
6 斎藤晃慶（山口大学）
7 福ケ迫孝男（フリー）
8 長野茂之（触媒化成）
9 小田康博（門司LTC）
10 大井嘉悟（ジョイスポーツTC）
11 池田貴司（中国電力TC）
12 有村知之（土曜クラブ）
13 安部和昌（キャンプ2）
14 工家真治（中津グリーン）
15 安田佳史（山口大学）
16 形山直也（広島経済大学）
17 和田康男（ビッグスランジェ）
18 大井慈文（コナミ）
19 森田信三（興産農材TC）
20 松山敏和（UBE72ﾃﾆｽｸﾗﾌﾞ）

馬越 NS
長野 8-1
安部 8-1
森田 NS
松永 8-2
柳谷 8-5
斎藤 8-2
大井 8-2
池田 8-0
工家 NS
形山 8-3
松山 8-0
松永 8-0
大井 8-1
池田 8-0
形山 8-6
大井 8-2
池田 8-3
大井 9-7

Bブロック

21 水本努（ｵﾚﾝｼﾞﾎﾞｰﾙTC）
22 金子誠司（ストリンガーハウス）
23 上田裕基（神戸製鋼）
24 丸岡正徳（ウイニングエッジ）
25 福田信也（山口大学医学部）
26 影浦祐介（球遊会）
27 小西啓友（豊浦高校）
28 辻間貴幸（ジョイスポーツTC）
29 竹下勝美（セントラル硝子）
30 飯田優（ふくいTC）
31 内海裕（山口大学）
32 山川雄作（ディノテニスクラブ）
33 日浦孝之（TTC）
34 山本憲（土曜クラブ）
35 泉裕貴（九州産業大学）
36 久永敦（広島経済大学）
37 田原大輔（下関市立大学）
38 吉村龍和（田部高校）
39 中澤佳一（ふくいTC）
40 濱中辰夫（ジョイスポーツ）

水本 8-1
金子 8-3
福田 8-6
小西 8-3
辻間 8-0
飯田 8-2
内海 8-5
日浦 NS
泉 8-1
久永 8-2
吉村 8-0
濱中 8-4
水本 8-4
飯田 8-4
内海 8-6
久永 9-7
飯田 9-7
内海 8-4
内海 8-6

内海 裕 8-6

男子シングルス

Cブロック

41 岡井陽一（ふくいTC）
42 貞池慎一郎（宇部興産）
43 野田知宏（ﾗｲﾌﾃﾆｽｸﾗﾌﾞ）
44 三浦大輝（長府高校）
45 今古賀淳平（BKT）
46 松元崇（九州ウエスト）
47 太田貴之（ウイニングエッジ）
48 松村政弘（ふくいTC）
49 BYE
50 松永貴成（下関市立大学）
51 上田幸樹（ピート）
52 渡辺慎一（コナミ）
53 福田貴一（ビッグスランジェ）
54 長谷川達也（住友金属）
55 松色優（山口大学）
56 草野邦一（下関市立大学）
57 宮下直樹（響OB）
58 片山章徳（下関市役所）
59 緒方達明（TCA）
60 毛利泰正（キャンプ2）

野田 8-2
三浦 NS
松元 NS
松村 NS
福田 8-0
松色 8-3
草野 8-3
緒方 8-5
岡井 8-2
松村 8-1
上田 8-3
毛利 8-0
岡井 8-1
上田 8-1
毛利 8-0
毛利 8-2
毛利 8-0

Dブロック

61 中原憲一郎（球遊会）
62 本村春守（ﾗｲﾌﾃﾆｽｸﾗﾌﾞ）
63 鈴木康夫（オレンジハウス）
64 高森裕一（触媒化成）
65 岡藤良典（豊浦高校）
66 竹本洋介（山口大学医学部）
67 柴尾敦（宇部興産）
68 岡藤秀夫（長府製作所）
69 BYE
70 田村和宏（TeamPAD）
71 吉尾敦（TTC）
72 東田真志（住友金属）
73 戸田澄人（豊浦TC）
74 藤井健次郎（宇部中央高校）
75 作間裕（九州産業大学）
76 平田健司（山口大学医学部）
77 松延一則（テニスDIVO）
78 藤嶋幸一（若松LTC）
79 柴川信彦（興産農材TC）
80 赤松進（山口大学）

中原 8-1
本村 NS
岡藤 NS
竹本 NS
田村 8-1
戸田 NS
戸田 8-4
作間 NS
松延 8-4
藤嶋 8-2
赤松 8-2
中原 8-5
田村 8-6
作間 8-0
赤松 8-0
田村 8-4
赤松 8-0
赤松 9-8 (10-8)

毛利泰正 8-3

05下関オープンテニストーナメント

日時　9月10日(土)･11日(日)
場所　下関市営テニスコート･下関北運動公園テニスコート･彦島テニスコート･ふくいテニスクラブ

女子シングルス

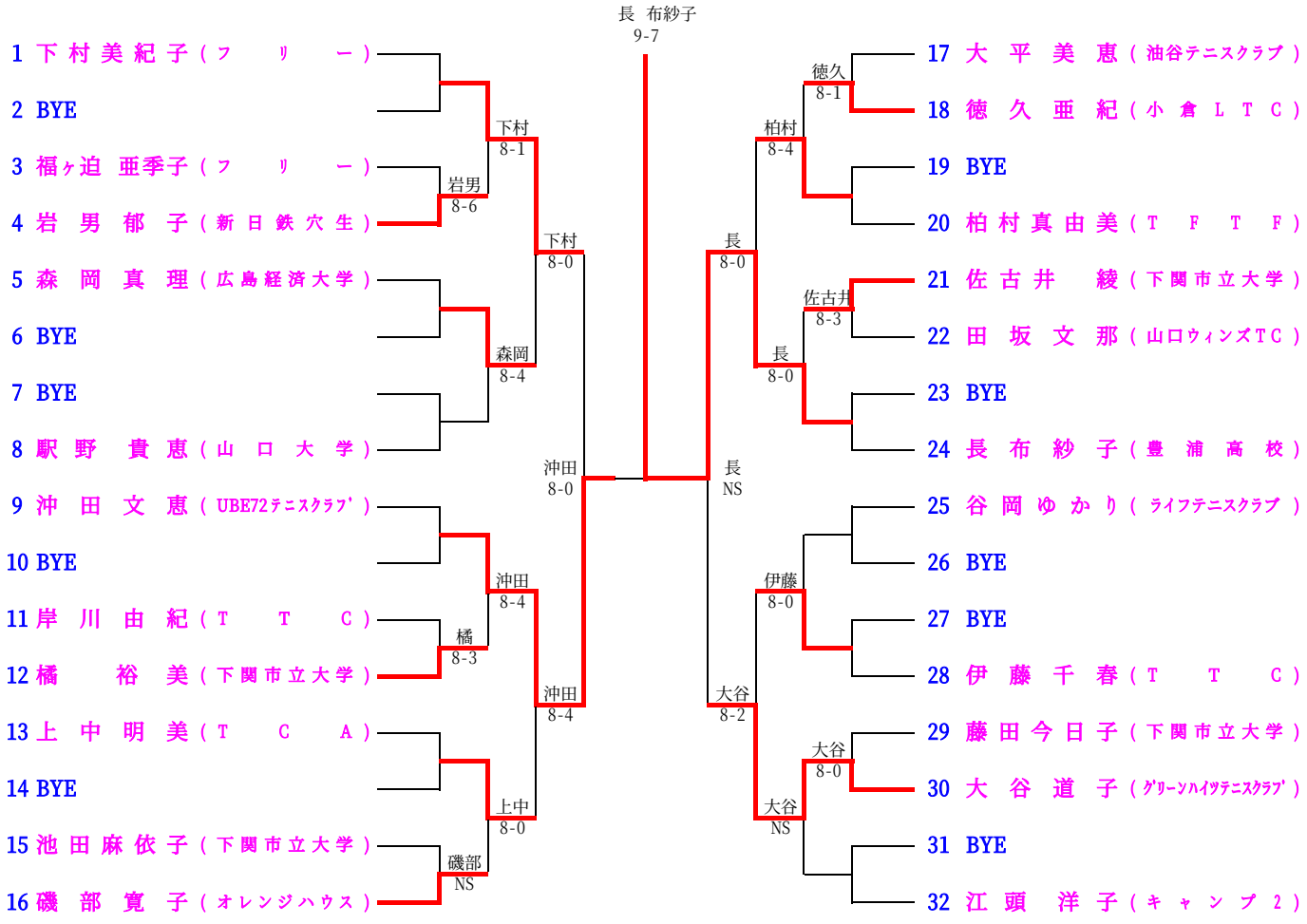

男子45才シングルス

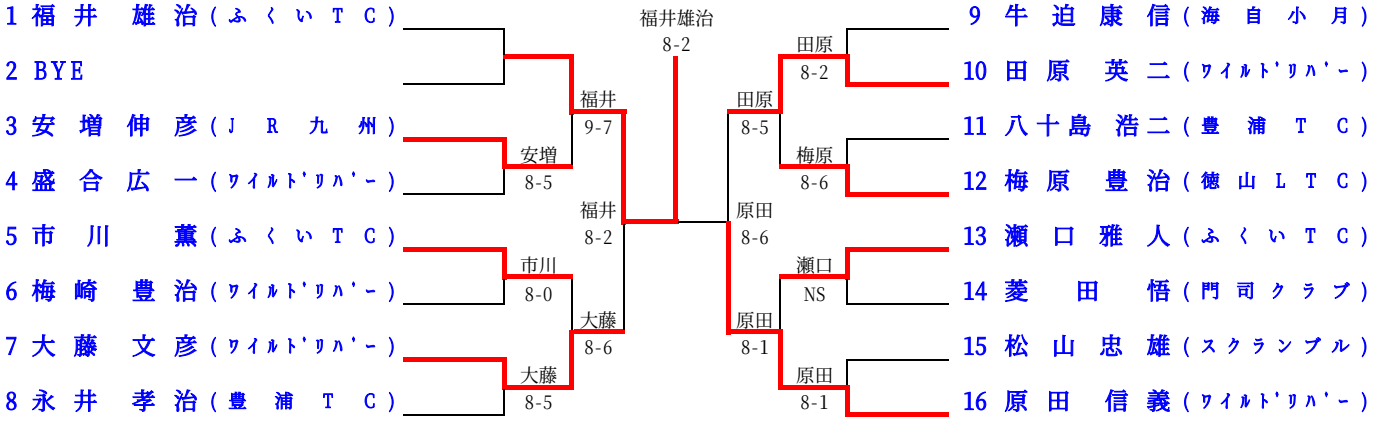

男子60才シングルス

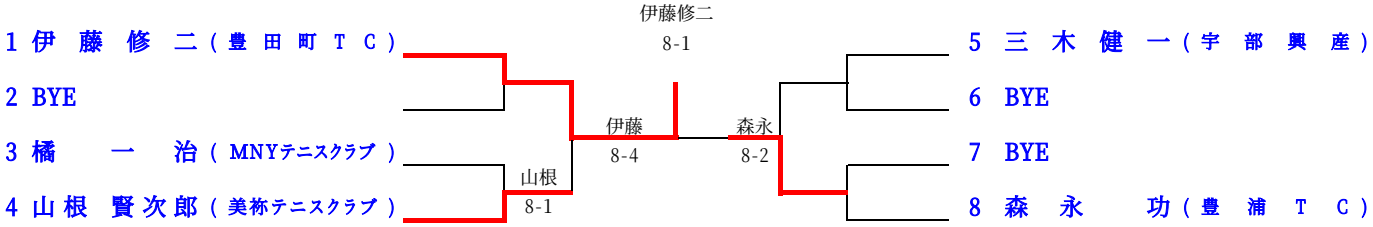

男子65才シングルス

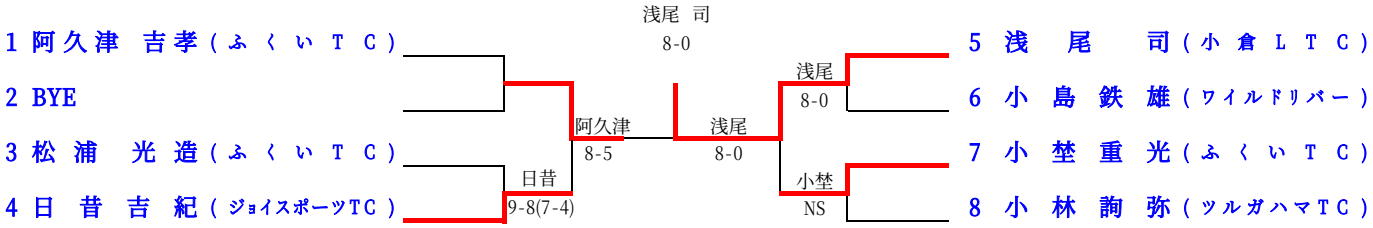

男子55才ダブルス

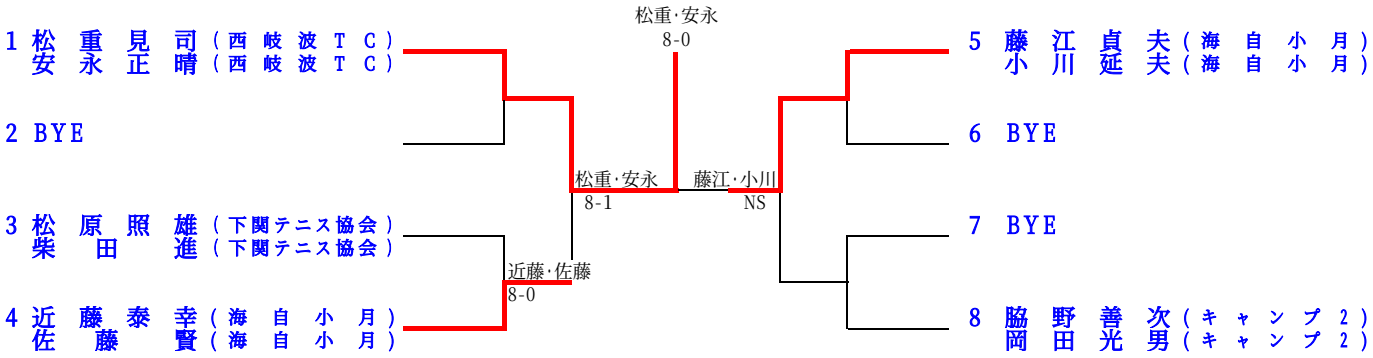

男子ダブルス

1 松永博憲（球遊会）
右田善弘（球遊会）

2 BYE

3 片山章徳（下関市役所）
青木和彦（ＪＦＴＣ）

4 小林正司
岩田克之

5 毛利泰昌（ＣＡＮＰ２）
安部和昌（ＣＡＮＰ２）

6 宮下直樹（響ＯＢ）
岡崎直弘（響ＯＢ）

7 柳谷彰人（下関市立大学）
重岡洋毅（下関市立大学）

8 貞池慎一郎（宇部興産）
柴尾敦（宇部興産）

9 内海裕（山口大学）
赤松進（山口大学）

10 岡藤秀夫（長府製作所）
上田裕基（神戸製鋼）

11 井下浩三（ＳＳＴ）
松村政弘（ふくいＴＣ）

12 丸岡正徳（ウイング'エッジ'）
太田貴之（ウイング'エッジ'）

13 加藤秀豊（新日本製鐵光）
松島年宏（宇部ドクターズ）

14 福田貴一（ビッグスランジュ）
和田康男（ビッグスランジュ）

15 形山直也（広島経済大学）
久永敦（広島経済大学）

16 三浦大輝（長府高校）
小西啓友（豊浦高校）

17 藤井健次郎（宇部中央高校）
岡藤良典（豊浦高校）

18 平田健司（山口大学医学部）
福田信也（山口大学医学部）

19 藤川大祐（海自小月）
中澤佳一（ふくいＴＣ）

20 松山敏和（ＵＢＥ72テニスクラブ）
松永貴成（下関市立大学）

21 長谷川達也（住友金属）
東田真志（住友金属）

22 野田知宏（ライフテニスクラブ）
本村春守（ライフテニスクラブ）

23 BYE

24 水本努（オレンジボールＴＣ）
池田貴司（中国電力ＴＣ）

25 吉尾毅（ＴＴＣ）
日浦孝之（ＴＴＣ）

26 草野邦一（下関市立大学）
田原大輔（下関市立大学）

27 渡辺慎一（門司ＬＴＣ）
小田康博（コナミ）

28 飯田優（ふくいＴＣ）
岡井陽一（ふくいＴＣ）

29 泉裕貴（九州産業大学）
作間裕（九州産業大学）

30 藤嶋幸一（若松ＬＴＣ）
長野茂之（触媒化成）

31 BYE

32 上田幸樹（ピート）
濱中辰夫（ジョイスポーツ）

片山・青木 8-0
毛利・安部 8-1
柳谷・重岡 8-0
内海・赤松 8-2
丸岡・太田 8-4
加藤・松島 8-5
形山・久永 8-3
松永・右田 8-4
毛利・安部 NS
内海・赤松 8-1
形山・久永 9-7
内海・赤松 8-2
内海・赤松 8-3
平田・福田 NS
松山・松永 8-0
松山・松永 NS
野田・本村 8-6
水本・池田 NS
吉尾・日浦 8-4
飯田・岡井 NS
飯田・岡井 6-1 Ret
泉・作間 8-0
上田・濱田 NS
水本・池田 8-2
飯田・岡井 8-2
水本・池田 8-3
内海・赤松 8-2

女子ダブルス

1 藤井香織（東ソー）
松本典子（ふくいＴＣ）

2 藤田今日子（下関市立大学）
南野朋子（下関市立大学）

3 中村加代子（ワイルドリバー）
辺見芳江（ジョイフル）

4 平野直子（新日鉄八幡）
道中ゆかり（キャンプ２）

5 尾籠せつ子（ふくいＴＣ）
寳部えみ子（ふくいＴＣ）

6 岸川由紀（ＴＴＣ）
伊藤千春（ＴＴＣ）

7 八十島裕美子（豊浦ＴＣ）
駅野貴恵（山口大学）

8 江頭洋子（キャンプ２）
右田貴子（キャンプ２）

9 寺田博美（ペンギンズ）
藤波妙子（リバティ）

10 児玉博美（新日鉄穴生）
山岡昭江（ふくいＴＣ）

11 佐古井綾（下関市立大学）
橘裕美（下関市立大学）

12 深田三枝子（足立ガーデンＴＣ）
下村美紀子（フリー）

13 福田佳代（ビッグスランジェ）
和田美貴（ビッグスランジェ）

14 本村美佐子（ふくいＴＣ）
吉崎宏美（ふくいＴＣ）

15 岩男都子（新日鉄穴生）
大谷道子（グリーンハイツＴＣ）

16 佐田知子（ふくいＴＣ）
守田恵子（ふくいＴＣ）

藤井・松本 NS
平野・道中 8-2
尾籠・寳部 8-1
八十島・駅野 NS
藤井・松本 8-2
尾籠・寳部 8-1
藤井・松本 8-6
寺田・藤波 8-4
深田・下村 NS
福田・和田 8-1
佐田・守田 NS
深田・下村 8-0
佐田・守田 8-2
深田・下村 8-5
藤井・松本 8-5

男子45才ダブルス

1 梅原豊治（徳山ＬＴＣ）
福井雄治（ふくいＴＣ）

2 杉山徹（カトウＴＣ）
猿田勲（カトウＴＣ）

3 田中晃（ふくいＴＣ）
古川正幸（フリー）

4 松山忠雄（スクランブル）
舛本亜喜生（ふくいＴＣ）

5 藤田健次（ふくいＴＣ）
瀬口雅人（ふくいＴＣ）

6 原田信義（ワイルドリバー）
田原英二（ワイルドリバー）

7 八十島浩二（豊浦ＴＣ）
永井孝治（豊浦ＴＣ）

8 市川薫（ふくいＴＣ）
泉克秋（ふくいＴＣ）

梅原・福井 8-5
松山・舛本 NS
原田・田原 8-3
市川・泉 8-4
梅原・福井 9-7
市川・泉 8-6
梅原・福井 8-4