NTT西日本カップ第６２回九州毎日オープンテニス選手権大会

（本戦　女子シングルス）

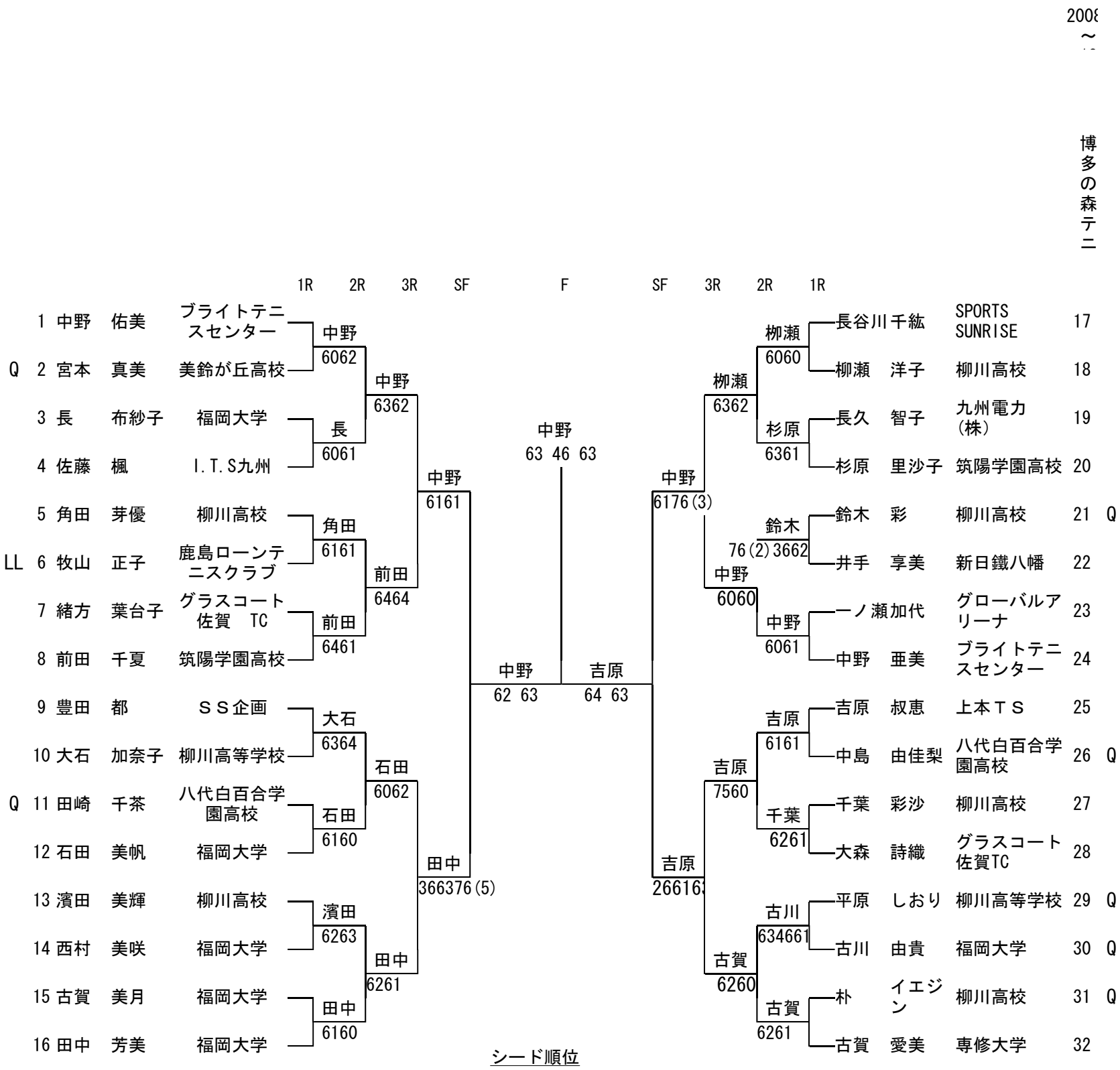

シード順位

1	中野　佑美	5	長谷　千紘
2	古賀　愛美	6	吉原　叔恵
3	中野　亜美	7	田中　芳美
4	豊田　都	8	前田　千夏

（本戦　女子ダブルス）

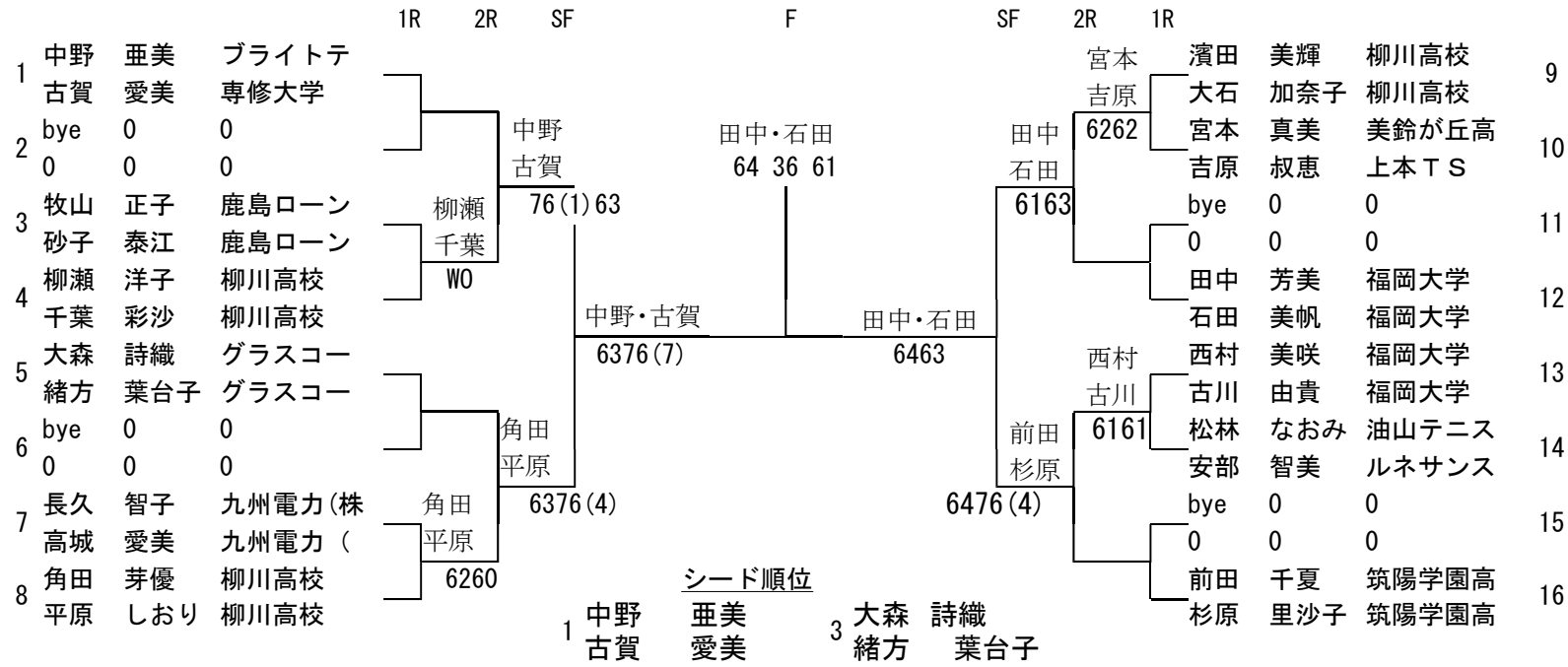

シード順位

1	中野　亜美 古賀　愛美	3	大森　詩織 緒方　葉台子
2	前田　千夏 杉原　里沙子	4	田中　芳美 石田　美帆