NTT西日本カップ第６２回九州毎日オープンテニス選手権大会
（本戦　男子ダブルス）

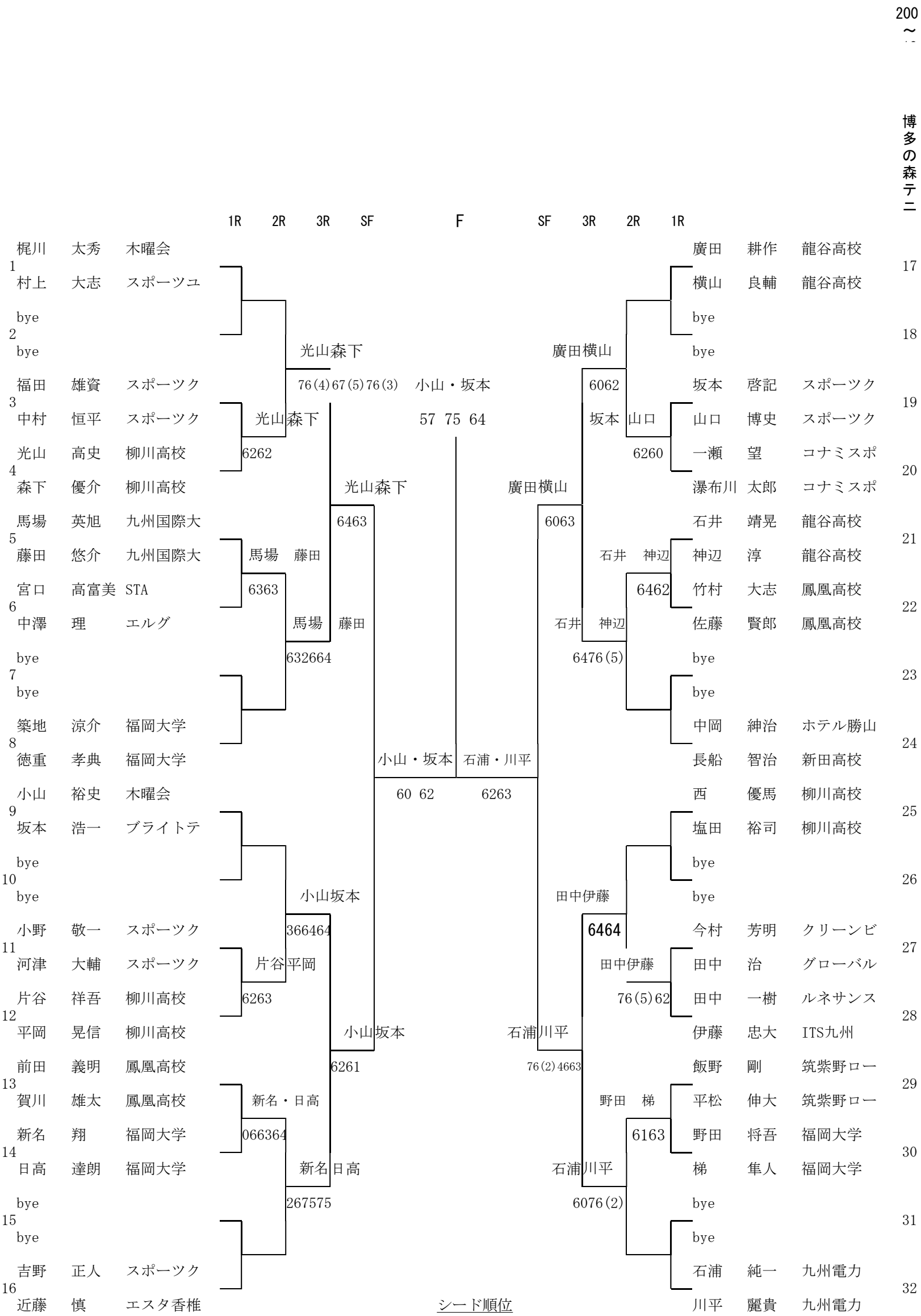

シード順位

1	梶川 太秀 村上 大志	5	築地 涼介 徳重 孝典
2	石浦 純一 川平 麗貴	6	廣田 耕作 横山 良輔
3	中岡 紳治 長船 智治	7	西 優馬 塩田 裕司
4	小山 裕史 坂本 浩一	8	吉野 正人 近藤 慎