07　下関オープンテニストーナメント

日時　9月8日(土)･9日(日)　場所　下関市営テニスコート

男子シングルス

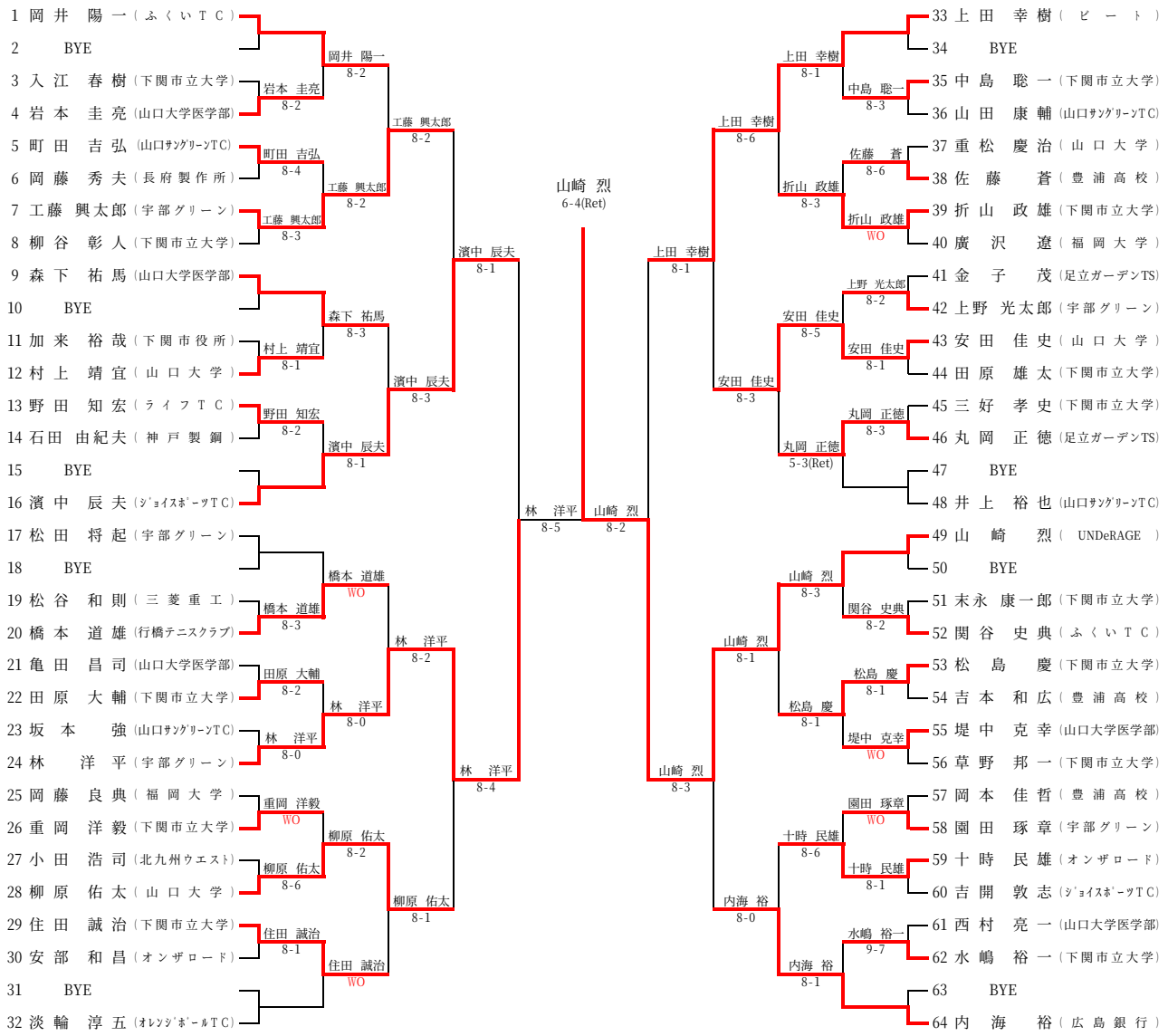

男子ダブルス

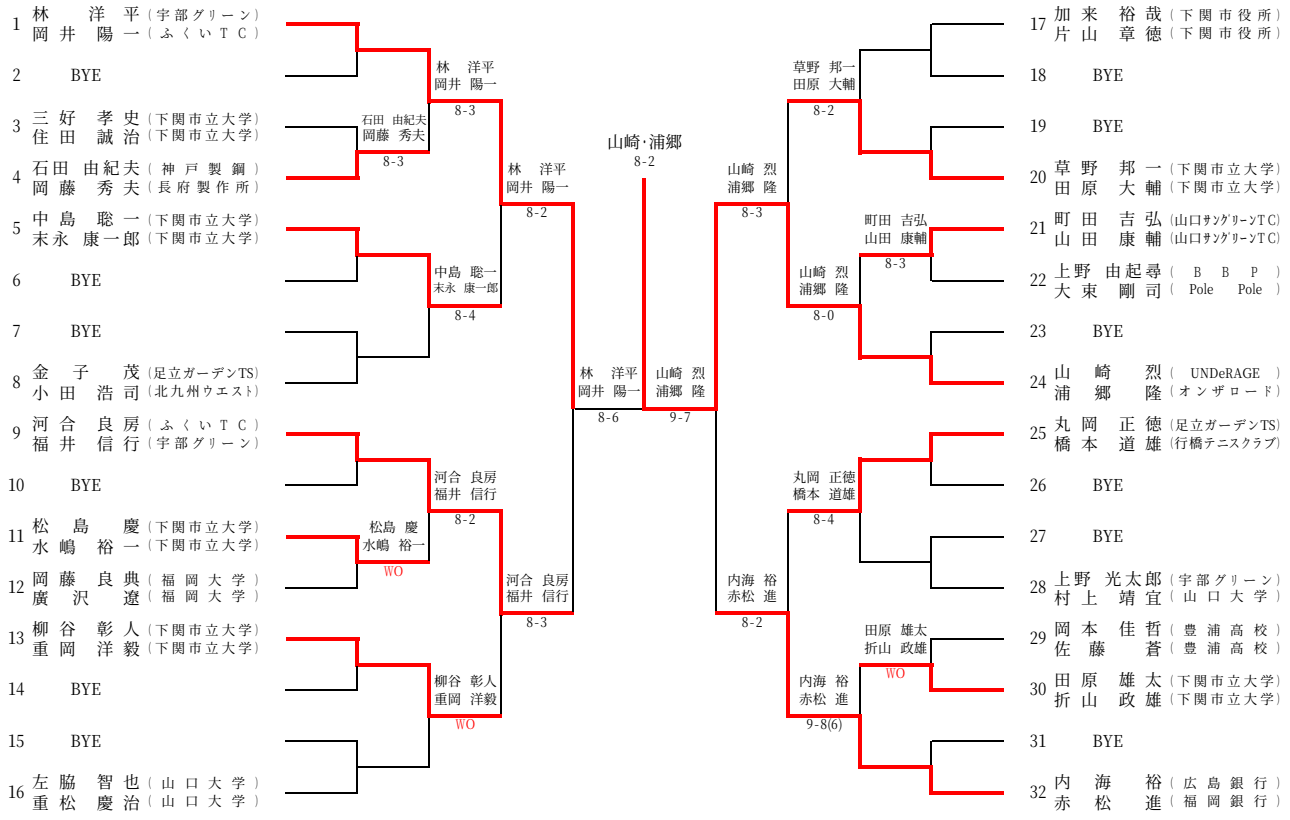

45歳シングルス

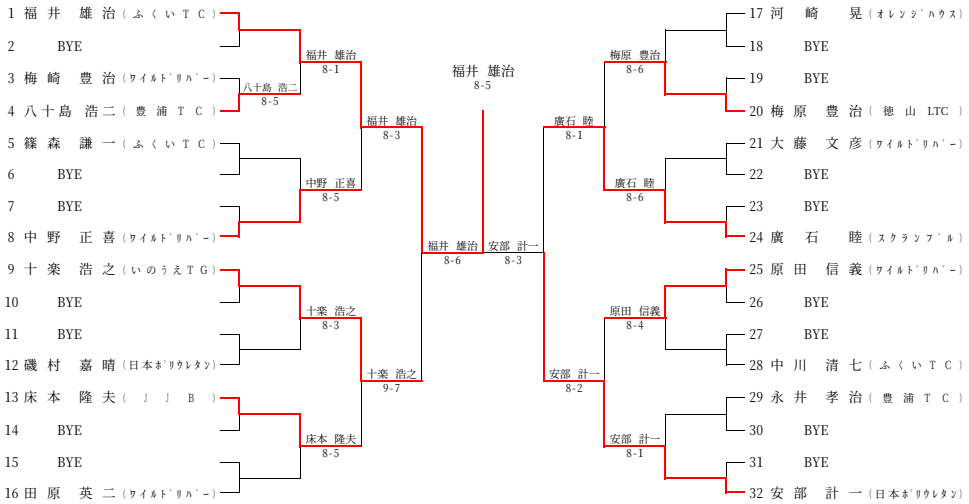

60歳シングルス

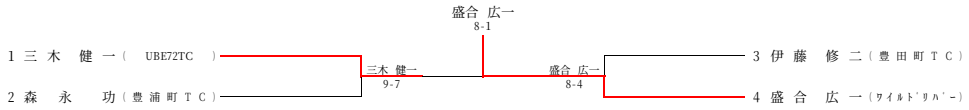

女子シングルス

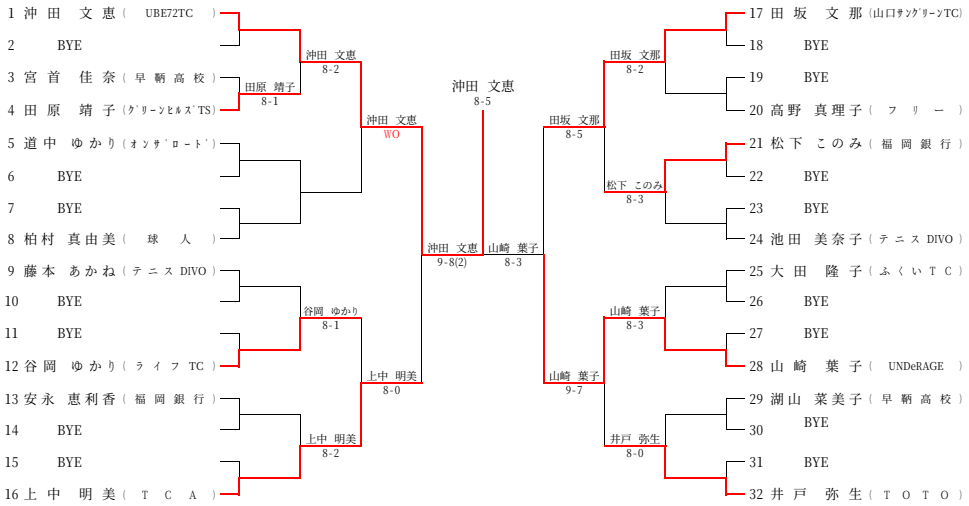

45歳ダブルス

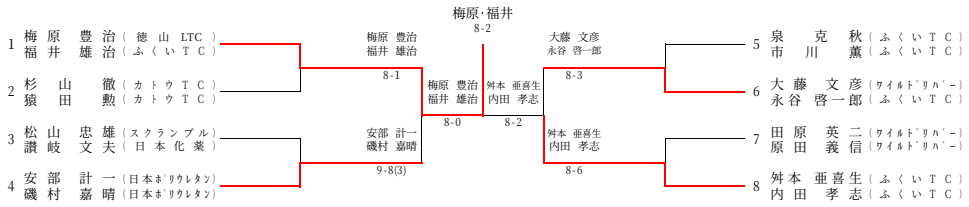
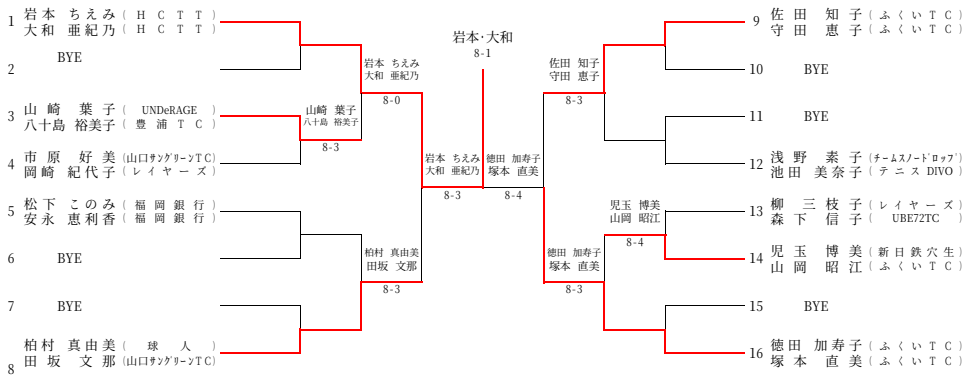
女子ダブルス